ՏԻՊ -1

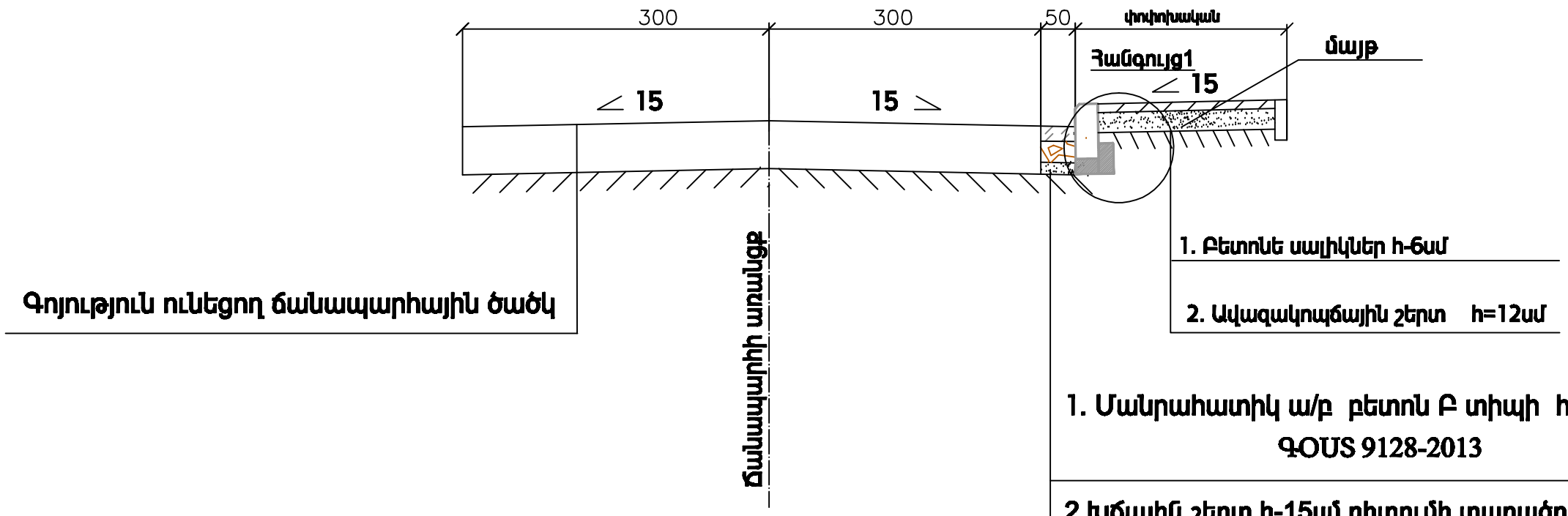

1. Մանրահատիկ ա/բ բետոն Բ տիպի h=5սմ
ԳՕՍՏ 9128-2013

2.Խճային շերտ h-15սմ բիտումի տարածումով 4.12տ/1000մ2
ԳՕՍՏ 25607-2009

3. Ավազակոպճային շերտ h=12սմ
ԳՕՍՏ 23735-2014

Հանգույց1

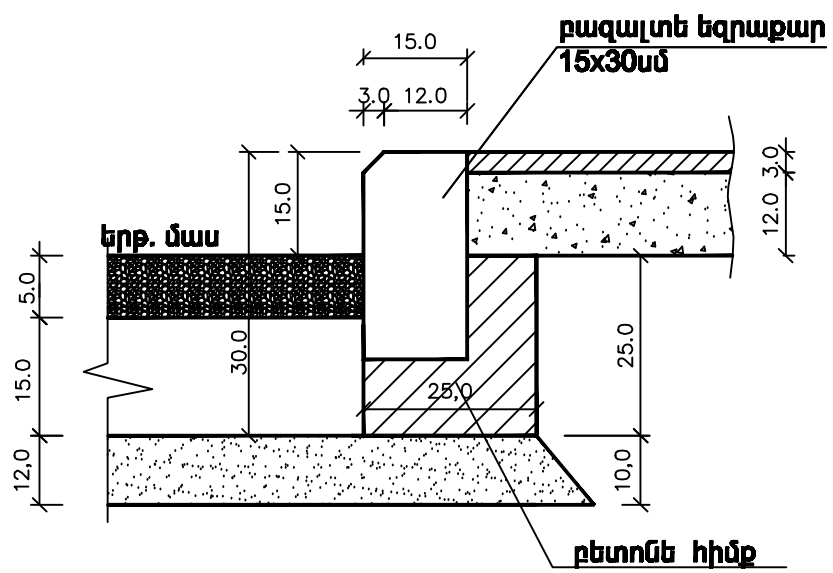

Պաշտոն	Անուն,Ազգանուն	Ստորագր.	Ամիս Ամսաթիվ	ՁՐՎԵԺԻ ՀԱՄԱՑՆՔԱՊԵՏԱՐԱՆ			
				Ձրվեժ համայնքի Զորադյուր բնակավայրի Լուսավորության փողոցի մի մասի /Ազատության փողոցի խաչմերուկից մինչև դպրոց/ մայթի կառուցում Հատված ՊԿ0+00-:-ՊԿ3+04			
Նախագծեց	Ս. Ղազարյան						
Ստուգեց	Է. Եղիազարյան			Ճանապարհային մաս	Փուլ	Թերթ	Թերթեր
					ԱՆ	6-01	1
				Ճանապարհի հագուստի կոնստրուկցիա	«ՋԻ ԷՄ ԷՅ ԳՐՈՒՊ»ՍՊԸ		